Authorized Distributor of Leadshine Technology

给您 原厂+的选择 原厂+的服务 原厂-的成本

40机座100W48V刹车23位电机参数表		
额定电压	48	V AC
额定功率	100	W
额定力矩	0.32	N.m
峰值力矩	0.96	N.m
额定转速	3000	Rpm
最大转速	5000	Rpm
额定电枢电流	3	Arms
峰值电枢电流	9.6	Arms
力矩系数	0.106	N.m/AYms
线电压常数	7	V/KRPM
线电阻	1.8±10%	Ω
线电感	1.8±10%	mH
转动惯量	0.038	kgm^2*10^{-4}
极对数	5	对
编码器类型	23位多圈编码器	
编码器线材规格	26 AWG	
绕组线规格	18AWG	
电机防护等级	IP54	
绝缘强度	500V 100MΩ	
耐压强度	1500V/3s/5mA	
电机轴材质	40Cr	
轴承型号	前NMB699ZZ 后NMB607ZZ	
配件	无	
机身颜色	黑色	

刹车器参数表			
电压	24 V	释放时间	≤20 ms
功率	6.1 W	最高转速	6000
制动力矩	≥0.3 N.m	绝缘电阻	500V 100MΩ
制动时间	≤35 ms	绝缘等级	F级
延迟制动时间	≤5 ms	制动方式	失电制动
转子惯量	$0.23\times10^{-6}KGm^2$	回转间隙	≤0.5°

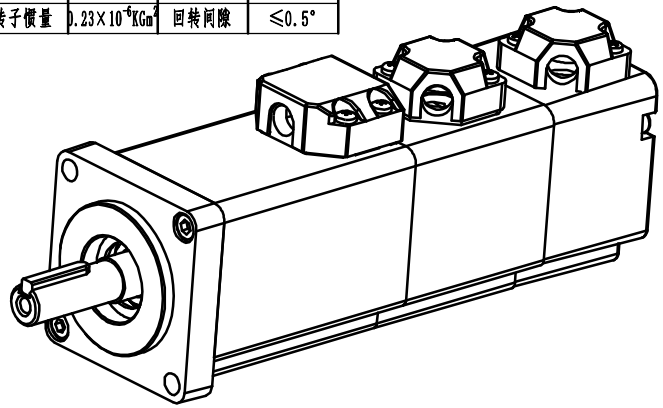

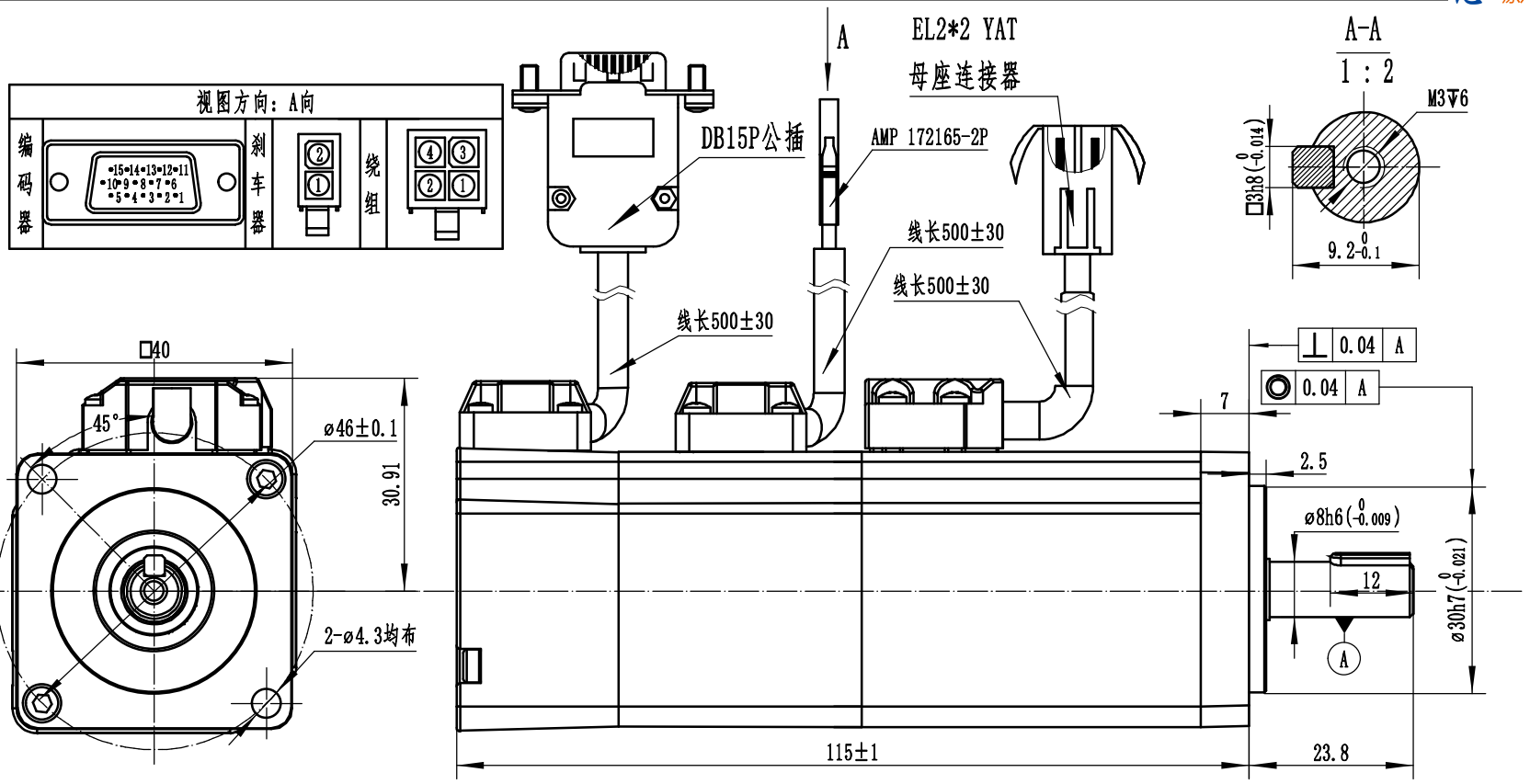

电机引出线定义表														
	电机绕组引出线				编码器引出线							刹车引出线	
连接器型号	EL2*2 YAT				DB15P公插							AMP 172165-2P (公)	
连接器针脚号	1	2	3	4	1	2	3	6	9	10	13	2	1
引出线颜色	红	蓝	黑	黄绿	棕	白	黑	屏蔽	蓝	黄	红	红	黑
引出信号定义	U	V	W	GND	BAT+	BAT-	GND	PE	SD+	SD-	+5V	24V	0V

深圳市雷赛智能控制股份有限公司							
产品名称	ACM4010V48G-L5			版本	MS10		
图号	LS-ACM4010V48G-L5	版本	A/01	比例			
表单编号	LS-MT-01-07A			单位	mm		
页次	共1页	第1页					
制图	陈文	校对	刘涛	审批	黄振森	日期	2020.07.08

雷赛智能官方代理：雷创智能科技

www.leadtronker.com