Authorized Distributor of Leadshine Technology

给您 原厂+的选择 原厂+的服务 原厂-的成本

额定电压	200-220	V AC
额定功率	400	W
额定力矩	1.27	N.m
峰值力矩	3.81	N.m
额定转速	3000	RPM
最大转速	5000	RPM
额定电枢电流	2.8	A_{rms}
峰值电枢电流	8.4	A_{rms}
力矩系数	0.477	N.m/AYms
线电压常数	30.2	V/KRPM
线电阻	3.82±10%	Ω
线电感	12.6±20%	mH
转动惯量	0.68	kg m^2*10^{-4}
极对数	4	对
编码器线材规格	28AWG	
绕组线规格	20AWG	
电机防护等级	IP54	
配件	无	
其它		

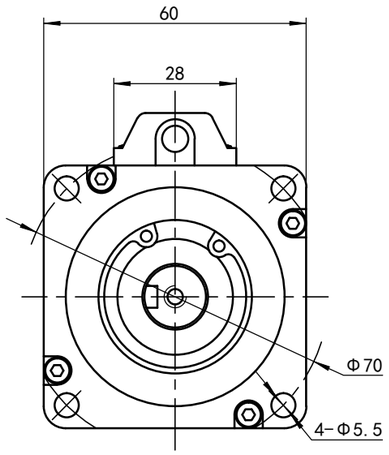

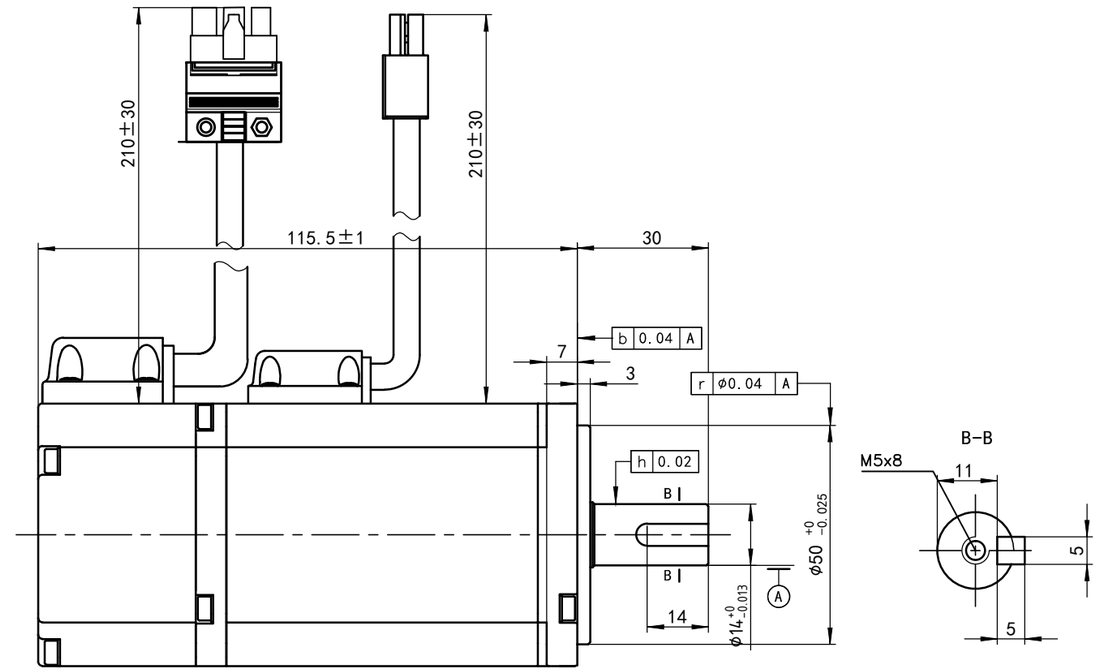

电机标签和防敲打标签请按标签图纸操作

电机连接器型号

连接器	电机绕组连接器	编码器连接器	(刹车连接器)	编码器卡线后盖
端子	170360-1	170359-1	170360-1	31654-1
塑壳	AMP172167-1	AMP172169-1	AMP172165-1	

转接线连接器型号(不配，需要时单独购买)

连接器	电机绕组连接器	编码器连接器	(刹车连接器)	编码器卡线后盖
端子	170362-1	170361-1	170362-1	316455-1
塑壳	AMP172159-1	AMP172161-1	AMP172157-1	

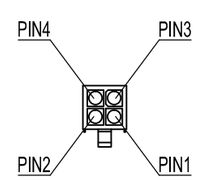

安普插头(公)从pin针
往延长线侧看

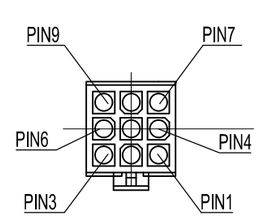

安普插头(公)从pin针
往延长线侧看

电机绕组连接器接线顺序

位号	1	2	3	4
颜色	蓝	红	黑	黄绿
信号	U	W	V	PE

电机绝对值编码器连接器接线顺序

位号	1	2	3	4	5	6	7	8	9
颜色	屏蔽	白	黑	兰	紫				
信号	PE	5V	0V	SD+	SD-				

尺寸公差: X ±0.5 X.X ±0.1 X.XX ±0.02	角度公差: X ±1° X.X ±0.02° 单位: MM	深圳雷赛智能控制股份有限公司	
设 计:		名称: 高压伺服电机	批号: MS10
审 核:			
批 准:		型号: ACM6004M2H-63-D-SS	
日 期:	2019.8.22		
表单编号: LS-MT-01-07A	共 1 张 第 1 张	图 号: LS-ACM6004M2H-63-D-SS	

A3

雷赛智能官方代理：雷创智能科技 www.leadtronker.com