原厂+的选择 原厂+的服务 原厂-的成本
给您
dshine
www.leadtronker.com
Authorized Distributor of Leadshine Technology
雷赛智能官方代理·雷创智能科技

RoHS

标记（Mark）	处数（No.）	更改文件号 （File change No.）	更改内容 （Content changed）	签名（Signature）	日期（Date）

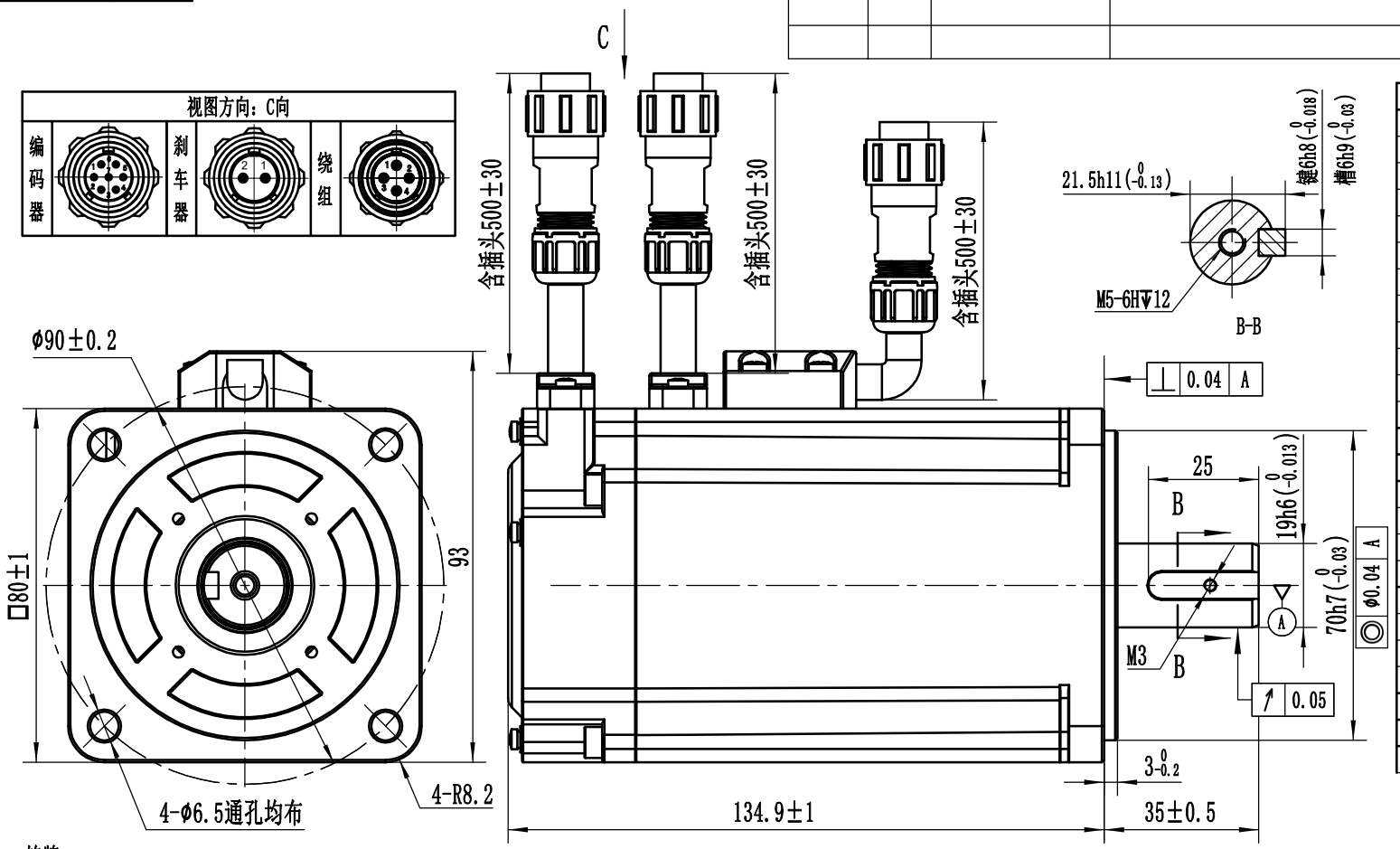

80机座1000W17位多圈磁编码器刹车航插电机参数表		
额定电压	48	V DC
额定功率	1000	W
额定力矩	3.2	N·m
峰值力矩	9.6	N·m
额定转速	3000	RPM
最大转速	4000	RPM
额定电枢电流	28	Arms
峰值电枢电流	87	Arms
转动惯量	1.95	$kg \cdot m^2 * 10^{-4}$
极对数	5	
编码器类型	17位多圈磁编码器	
编码器线材规格	28 AWG	
绕组线规格	12 AWG	
电机防护等级	IP65（轴端IP54）	
绝缘电阻	500V 100MΩ	
耐压强度	1000V/3s/5mA	
机身颜色	黑色	
电机重量	3.2KG	
最大轴向载荷	147N	
最大径向载荷	392N	
容许负载转动惯量	10倍以下	
绝缘等级	CL.F	
工作制	S1	
旋转方向	正转指令下从负载侧观看时，逆时针旋转（CCW）	
保管环境	温度-20℃-60℃（不结冰），湿度20%-90%RH（不结露）	

铭牌：

雷赛智能® Leadshine AC SERVO MOTOR

Model:	LVM08010	Type:	H3G3-M17
1KW	48V	3000r/min	Ins.F
3.2N.m	250Hz	28A	IP65
Duty:S1	3.2Kg	Ph.3	Ver:MS10

CE RoHS

S/N: 38xxxxxxxxxxxxxxx

电机引出线定义表														
	电机绕组引出线				编码器引出线							刹车引出线	
连接器型号	GM2110-P-4				GM1310-P-7							GM1310-P-2	
连接器针脚号	1	2	3	4	1	2	3	4	5	6	7	1	2
引出线颜色	红	蓝	黑	黄绿	屏蔽	红	黑	蓝	黄	棕	白	红	黑
引出信号定义	U	V	W	PE	GND	5V	0V	SD+	SD-	BAT+	BAT-	24V	0V

刹车器参数表			
电压	24 V	释放时间	≤20 ms
功率	11.5W	最高转速	5000
制动力矩	≥3.2 N.m	绝缘电阻	500V 100MΩ
制动时间	≤40 ms	绝缘等级	F级
延迟制动时间	≤5 ms	制动方式	失电制动

技术要求：

1、未注形位公差按GB/T 1184-K；

2、未注尺寸公差按GB/T 1804-m。

(除非另外指定)

转速-转矩 特性曲线：

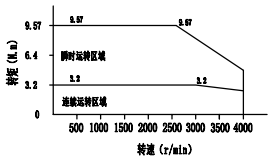

设计 Designed	汪凯		标准化 Standardized			材料（Material）：	名称（Title）	电机规格书
制图 Drawn							型号（Model）	LVM08010H3G3-M17
校对 Proofread	陈兵		审核 Checked			重量（Weight）/g：3200	图号（DWG No.）	LS-LVM08010H3G3-M17
工艺 Processed			批准 Approved			阶段标记 （Stage Mark）	料号（Part No.）	
表单编号 Form No.	LS-MT-01-07B		版本/版次 Edition/Serial NO.	A/01		共1页 第1页 Page 1 of 1	比例（Scale）	1:1.5

雷赛智能 Leadshine