原厂+的选择
原厂+的服务
原厂-的成本
www.leadtronker.com
Authorized Distributor of Leadshine Technology
雷赛智能官方代理·雷创智能科技

版本 Rev.	日期 Date	变更文件号 ECN NO.	变更内容 Revisions	设计 By
V1.0	13.4.2		初版	王军

Dimension: (Unit: mm)

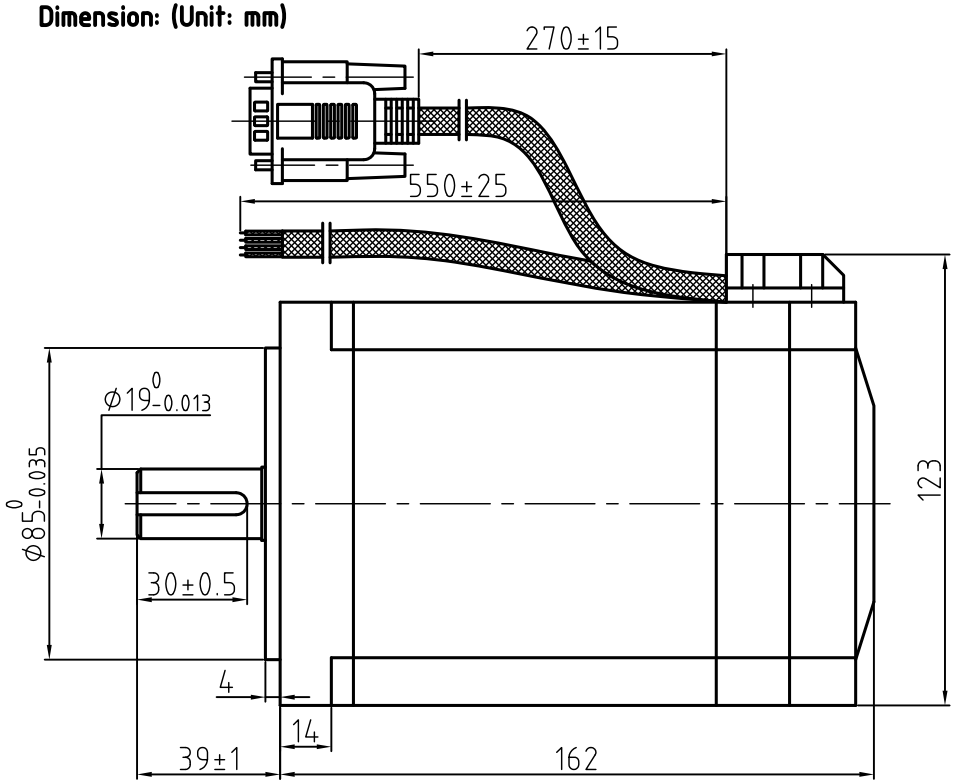

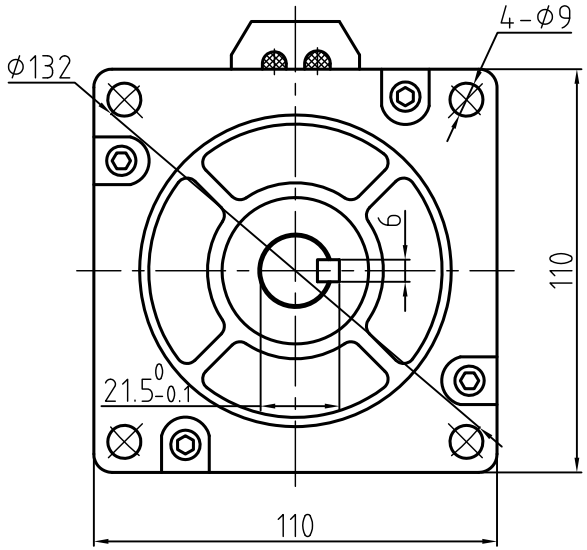

Specification

Step angle	1.2°
Position accuracy	1.2±0.06°
Dielectric strength	1500VAC 1min
Insulation resistance	100MOhm(500VDC)
Insulation class	F
Temp rise(Max)	80K
Current/phase	4.2 A
Voltage	5 V
DC Resistance/phase ±10%	1.2 Ω
Inductance/phase ±20%	13 mH
Holding torque	12 N•M
Inertia	10.8 kg•cm²
Weight	8.6 kg
Encoder Resolution	1000 cpr

Motor Connetions

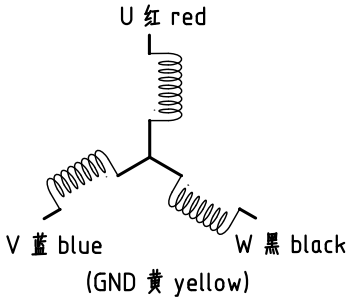

Encoder Signals

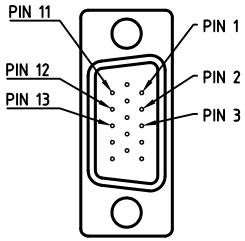

PIN	1	2	3	11	12	13
颜色	黑	红	白	黄	绿	蓝
定义	A+	VCC	GND	B+	B-	A-

设计 Designed		日期 Date	材料 Material	深圳市雷赛智能控制股份有限公司 SHENZHEN LEADSHINE TECHNOLOGY CO., LTD.
审核 Checked			第一角画法 First Angle projection	名称 Title 混合伺服电机
批准 Approved			重量 Weight / 比例 Scale / 阶段标记 Stage Mark	1103HBM120H-1000
料号 Part No.			共 1 张 第 1 张 Sheet 1 of 1	图号 DWG. NO. LS-HBM110-32-0010-01