原厂+的选择
原厂+的服务
原厂-的成本
www.leadtronker.com
Authorized Distributor of Leadshine Technology
雷赛智能官方代理·雷创智能科技

版本 Rev.	日期 Date	变更文件号 ECN NO.	变更内容 Revisions	设计 By
V1.0	15.2.4		初版	王军

Dimension: (Unit: mm)

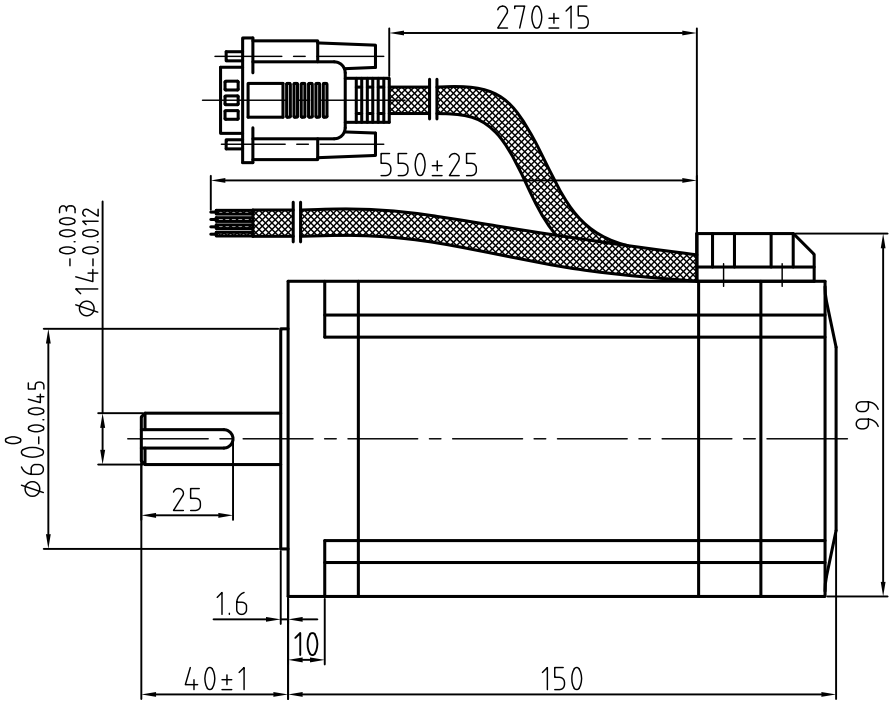

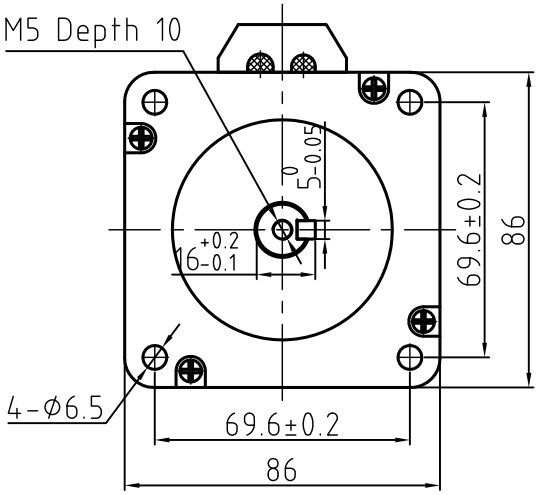

Motor Connetions

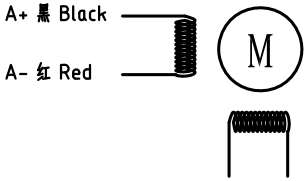

Encoder Signals

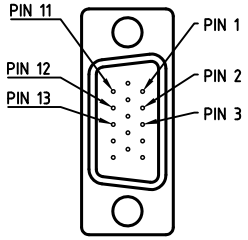

PIN	1	2	3	11	12	13
颜色	黑	红	白	黄	绿	蓝
定义	A+	VCC	GND	B+	B-	A-

Common Rating

Step angle	1.8°
Position accuracy	1.8±0.09°
Dielectric strength	1000VAC 1min
Insulation resistance	100MOhm(500VDC)
Insulation class	F
Temp rise(Max)	80K
Radial play	Max.0.02mm(Load 450g)
Axial play	Max.0.08mm(Load 900g)

Specification

Current/phase	6.0 A
Voltage	3 V
DC Resistance/phase ±10%	0.83 Ω
Inductance/phase ±20%	7.8 mH
Holding torque	12 N•M
Inertia	3 kg•cm²
Weight	4.7 kg
Encoder Resolution	1000 cpr

设计 Designed		日期 Date	材料 Material	深圳市雷赛智能控制股份有限公司 SHENZHEN LEADSHINE TECHNOLOGY CO., LTD.
审核 Checked			第一角画法 First Angle projection	名称 Title 混合伺服电机
批准 Approved			重量 Weight / 比例 Scale / 阶段标记 Stage Mark	86HBM120H-1000
料号 Part No.			共 1 张 第 1 张 Sheet 1 of 1	图号 DWG. NO. LS-HBM86-M05-0010-01