步进电机	130CM45-BK		
相　　数	2	相 电 流（A）	7.0
步 距 角	1.8°	相 电 阻(Ω)	0.66
绝缘电阻	100MΩMin，500VDC	相 电 感(mH)	9
绝缘等级	B	保持转矩(N.cm)	4500

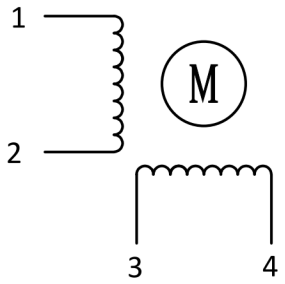

外形尺寸：unit = mm

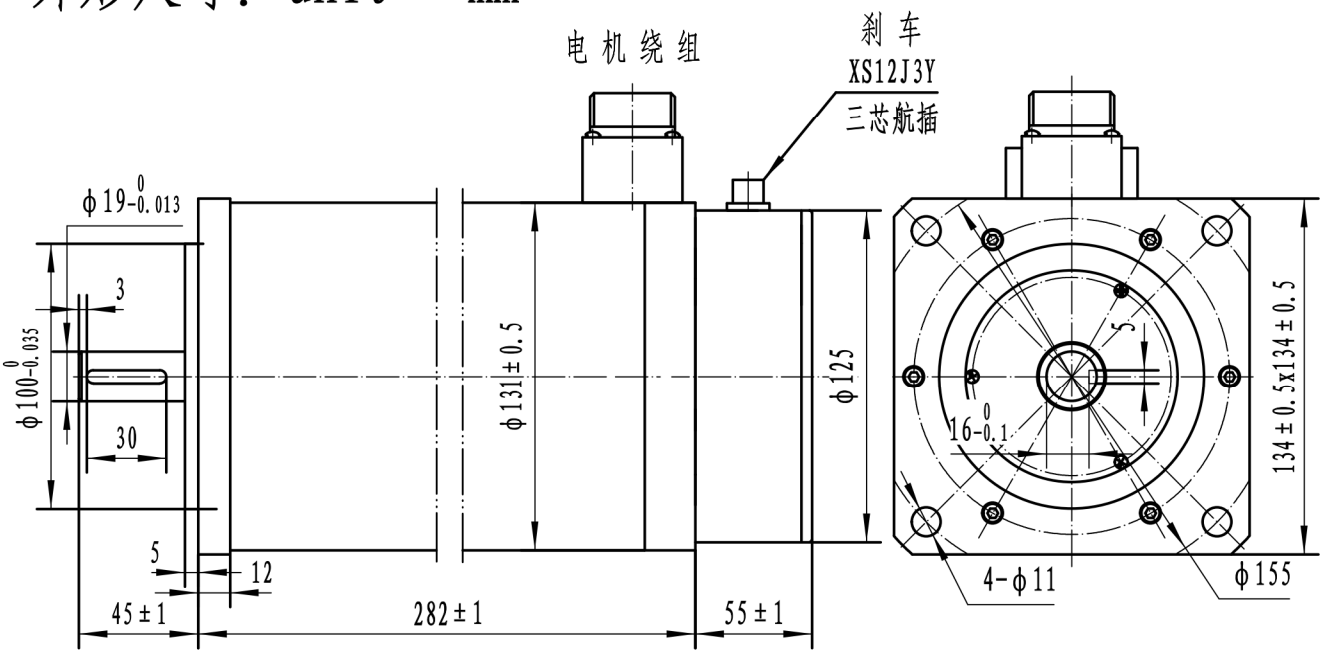

电机特殊特征描述

- ☐ 前端盖
- ☑ 后端盖
- ☐ 定　子
- ☑ 转　子
- ☐ 引出线

备注：

有标识的为非标部件

电机绕组接头

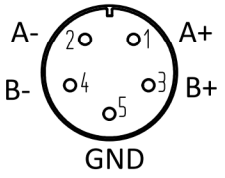

抱闸接头

额定电压：24VDC

额定力矩：16Nm

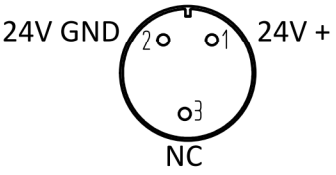

借（通）用件登记							
旧底图总号						外形参数	130CM45-BK
底图总号							
	标记	处数	分区	更改文件号	签名	年、月、日	三角视图	共　张　第　张
签　字	设计			标准化			阶段标记 / 重量 / 比例	步进电机
日　期				校对			1:1	
档案员 / 日期	审核			会签			雷创智能科技有限公司	
	工艺			批准				