原厂+的选择
原厂+的服务
原厂-的成本
www.leadtronker.com
Authorized Distributor of Leadshine Technology
雷赛智能官方代理·雷创智能科技

| 版本 Rev. | 日期 Date | 变更文件号 ECN NO. | 变更内容 Revisions | 设计 By |
|---|---|---|---|---|
| V1.0 | 20.04.16 | | 初版 | 王洪松 |
| | | | | |

DIMENSIONGS Unit=mm

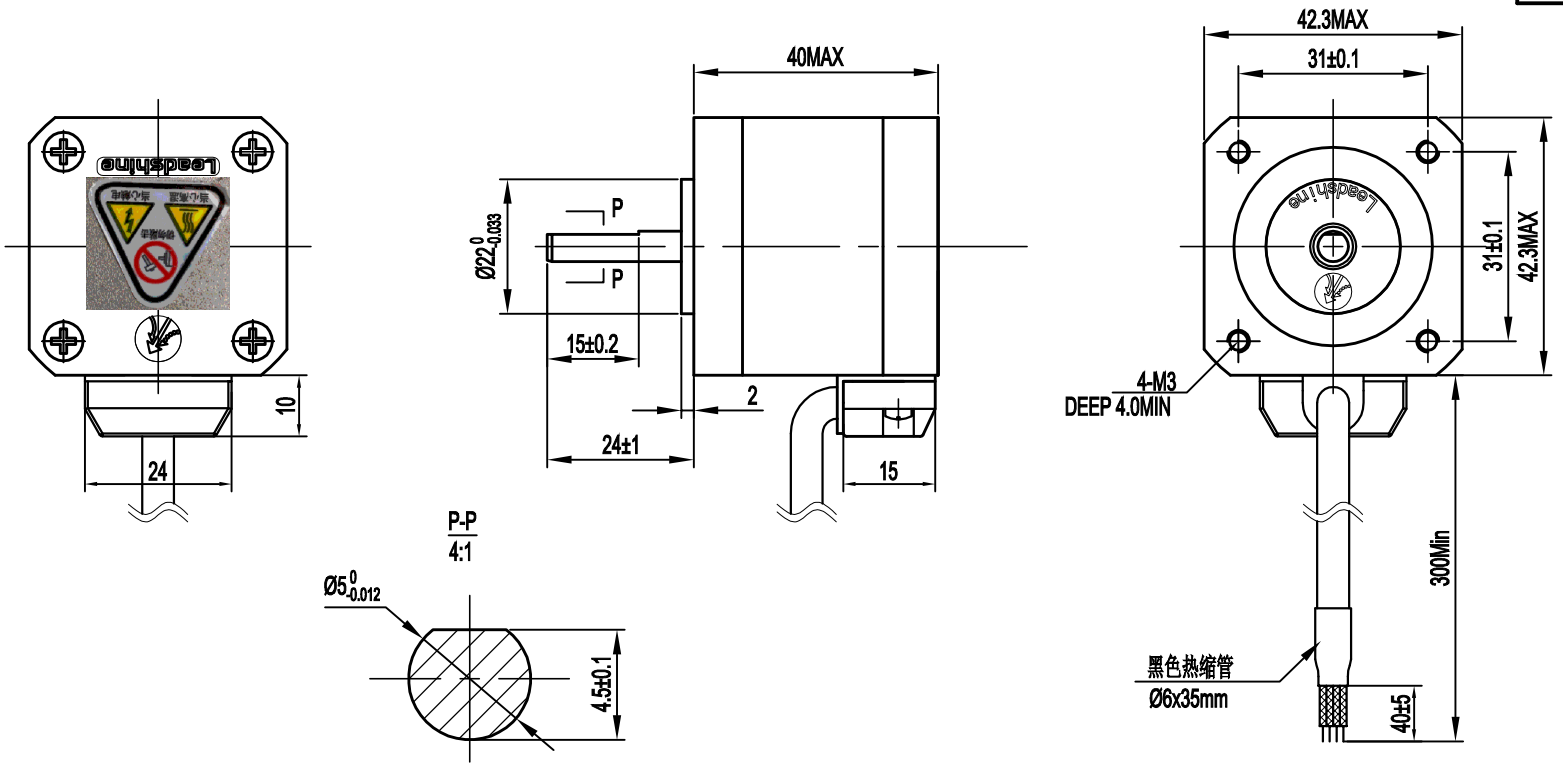


□ 电机接线图

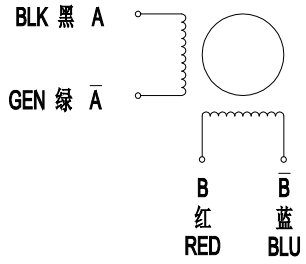


## Common Rating

| | |
|---|---|
| Step angle | 1.8° |
| Position accuracy | 1.8±0.09° |
| Dielectric strength | 500VAC 1min |
| Insulation resistance | 100MOhm(500VDC) |
| Insulation class | B |
| Temp rise(Max) | 80K |
| Radial play | Max.0.02mm(Load 450g) |
| Axial play | Max.0.08mm(Load 900g) |

| | |
|---|---|
| Current/phase | 1.5 A |
| Voltage | 3.5 V |
| DC Resistance/phase ±10% | 2.3 Ω |
| Inductance/phase ±20% | 4.3 mH |
| Holding torque | 42 N•CM |
| Inertia | 0.054 kg•cm$^2$ |
| Weight | 0.28 kg |

| | | | | |
|---|---|---|---|---|
| 设计 Designed | 何强 | 日期 Date 2020.04.16 | 材料 Material | 深圳市雷赛智能控制股份有限公司 SHENZHEN LEADSHINE TECHNOLOGY CO., LTD. |
| 审核 Checked | 黄推建 | 2020.04.16 | 第一角画法 First Angle projection | 名称 Title 混合式步进电机 |
| 批准 Approved | 黄推建 | 2020.04.16 | 版本/版次 A/01; 比例 Scale; 阶段标记 Stage Mark | 42CM04 MS20 |
| 表单编号: Part No. | LS-MT-01-07A | | 共 1 张 第 1 张 Sheet 1 of 1 | 图号 DWG. NO. LS-42CM04 MS20 |