原厂+的选择
原厂+的服务
原厂-的成本
www.leadtronker.com
Authorized Distributor of Leadshine Technology
雷赛智能官方代理·雷创智能科技

版本 Rev.	日期 Date	变更文件号 ECN NO.	变更内容 Revisions	设计 By
V0.1	18.4.28		防水型	王洪松

Dimension: (Unit: mm)

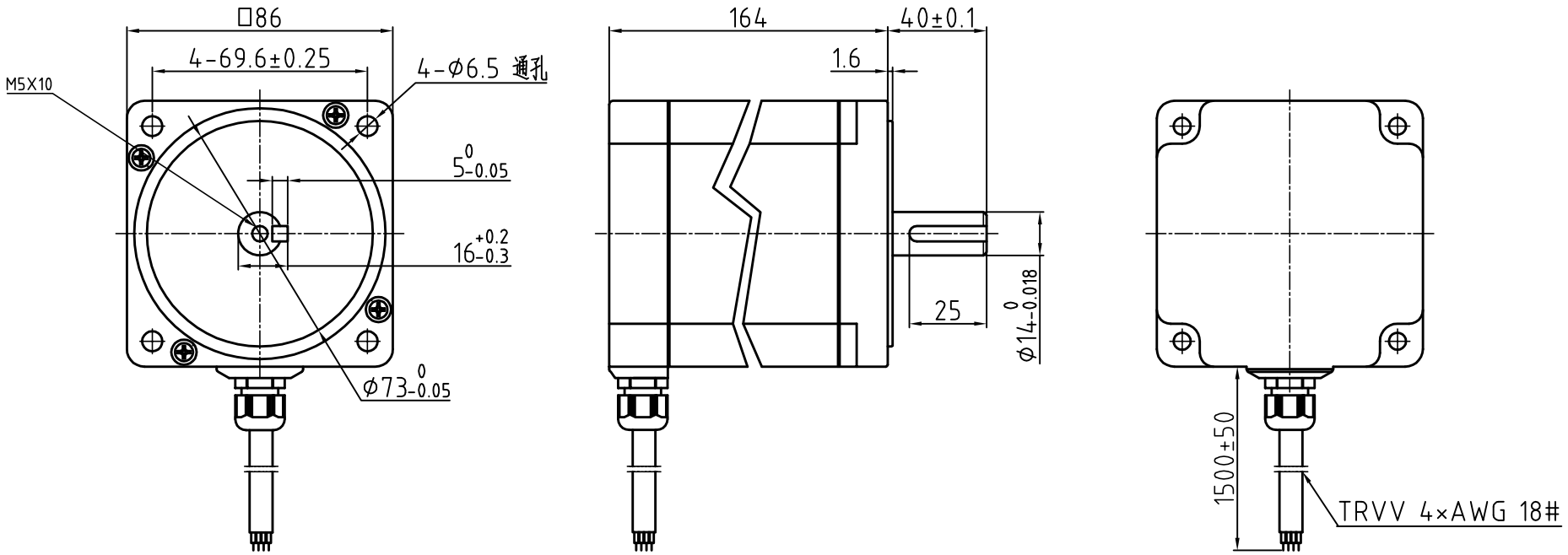

Common Rating

Step angle	1.8°
Position accuracy	1.8±0.09°
Dielectric strength	500VAC 1min
Insulation resistance	100MOhm(500VDC)
Insulation class	B
Protection	IP65
Temp rise(Max)	80K
Radial play	Max.0.02mm(Load 450g)
Axial play	Max.0.08mm(Load 900g)

Specification:

Current/phase	6.0 A
Voltage	3.24 V
DC Resistance/phase	0.72 Ω
Inductance/phase	6.8 mH
Holding torque	12 N•M
Inertia	5.4 kg•cm²
Weight	5.0 kg

Motor Connetions

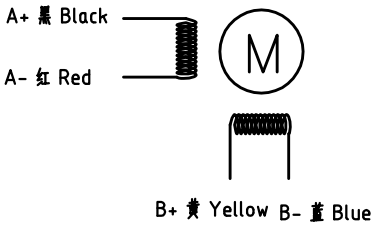

设计 Designed	王洪松	日期 Date 18.4.28	材料 Material	深圳市雷赛智能控制股份有限公司 SHENZHEN LEADSHINE TECHNOLOGY CO., LTD.
审核 Checked	刘佩峰	18.4.28	第一角画法 First Angle projection	名称 Title 混合式步进马达
批准 Approved	田天胜	18.4.28	重量 Weight / 比例 Scale / 阶段标记 Stage Mark	86CM120-FS
料号 Part No.			共 1 张 第 1 张 Sheet 1 of 1	图号 DWG. NO. LS-86CM005-002