原厂+的选择
原厂+的服务
原厂-的成本
www.leadtronker.com
Authorized Distributor of Leadshine Technology
雷赛智能官方代理：雷创智能科技

版本 Rev.	日期 Date	变更文件号 ECN NO.	变更内容 Revisions	设计 By
V1.0	18.8.2		轴长30mm	王洪松

Dimension: (Unit: mm)

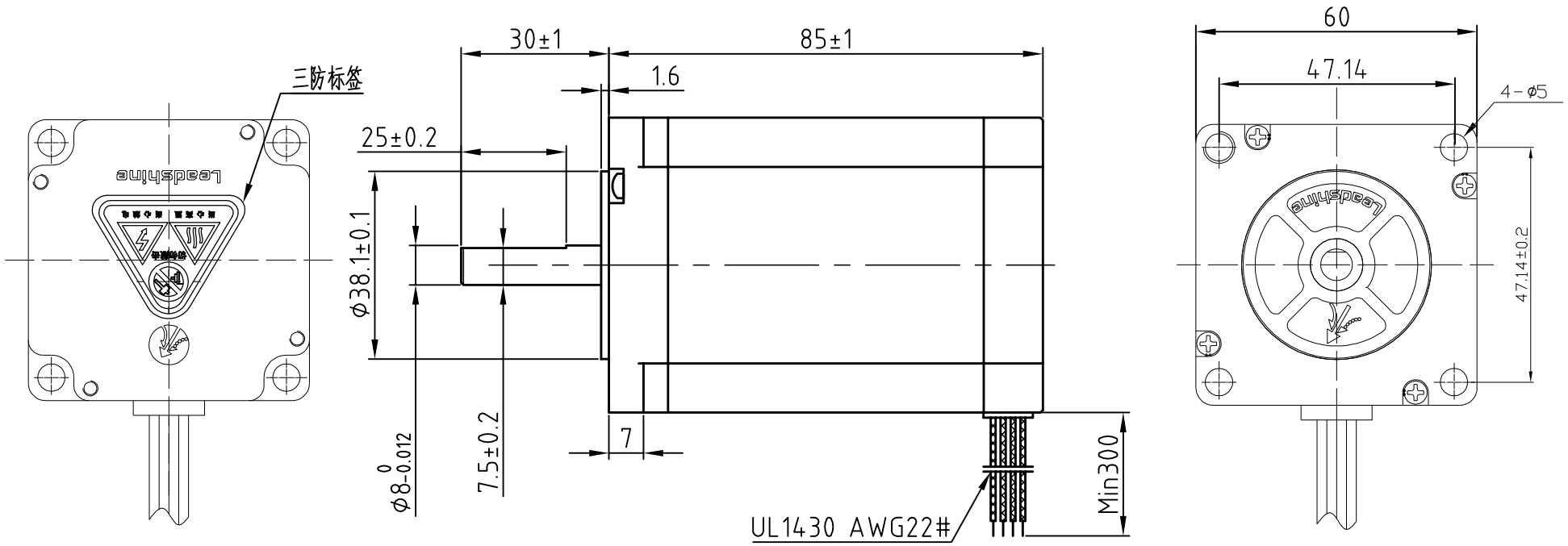

Common Rating

Step angle	1.8°
Position accuracy	1.8±0.09°
Dielectric strength	500VAC 1min
Insulation resistance	100MOhm(500VDC)
Insulation class	B
Temp rise(Max)	80K
Radial play	Max.0.02mm(Load 450g)
Axial play	Max.0.08mm(Load 900g)

Specification:

Current/phase	5.0 A
Voltage	2.0 V
DC Resistance/phase ±10%	0.4 Ω
Inductance/phase ±20%	1.8 mH
Holding torque	3.1 N•M
Inertia	0.84 kg•cm^2
Weight	1.4kg

Motor Connetions:

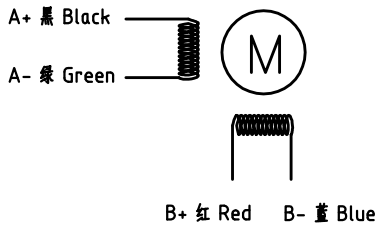

设计 Designed	王洪松	日期 Date 2018.8.2	材料 Material	深圳市雷赛智能控制股份有限公司 SHENZHEN LEADSHINE TECHNOLOGY CO., LTD.
审核 Checked	黄捷建	2018.8.2	第一角画法 First Angle projection	名称 Title 混合式步进电机
批准 Approved			重量 Weight / 比例 Scale / 阶段标记 Stage Mark	D57CM31-0-S30
料号 Part No.			共 1 张 第 1 张 Sheet 1 of 1	图号 DWG. NO.